GÜDE sloupová vrtačka GSB 20/812 55210

» Stroje » Kovoobráběcí stroje » Vrtačky na kov » Sloupové vrtačky

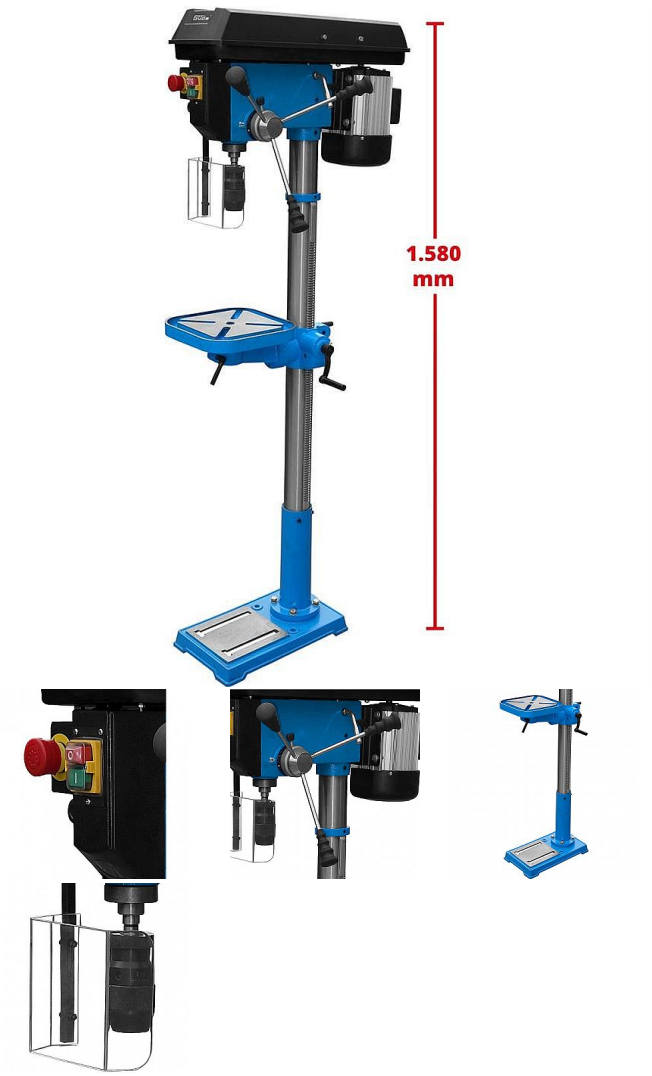

Značka	GUDE
Kód produktu	GU55210
EAN	4015671540164

Robustní sloupová vrtačka GÜDE, určená k vrtání kovů, dřeva nebo plastů v podmínkách údržbářských (řemeslnických) dílen, montážních provozů apod.

Dostupnost: Expedice 3-5 dní

Prodejna: Do 5 dní

Dostupnost na prodejnách

Najděte svou prodejnu

Nalezeno prodejen: 1

Profesional Hodonín

Na objednávku

Rezervovat

• Brněnská 1243/51, Hodonín

• +420 725 775 828

• info@profesional.cz

• Po-Pá 8:00-16:00

Dodavatel: Skladem

GÜDE sloupová vrtačka GSB 20/812 55210

» Stroje » Kovoobráběcí stroje » Vrtačky na kov » Sloupové vrtačky

Popis

Robustní sloupová vrtačka GÜDE, určená k vrtání kovů, dřeva nebo plastů v podmínkách údržbářských (řemeslnických) dílen, montážních provozů apod. Vybavení a funkce rychloupínací sklíčidlo 1–16 mm pohon klínovým řemenem, nastavení otáček pomocí stupňovité řemenice systém pro napínání klínového řemenu vřeteno vrtačky s kuličkovými ložisky vrtací vřeteno MK2, sklíčidlo se stopkou MK2 a kuželem B 16 velikost vrtacího stolu 260 × 260 mm u vrtacího stolu lze nastavit výšku, náklon v rozsahu +/- 45° a otáčení v rozsahu 360º vrtací stůl s drážkami nastavitelný hloubkový doraz pro přesné vrtání Technické údaje Typ vrtačky stojanová Typ pohonu elektrický Typ sklíčidla zubové Síťové napětí 230 V Frekvence 50Hz Výkon motoru (P1) 800 W Otáčky vřetena 210–2500 min^{-1} Počet rychlostí vrtačky 12 Rozsah sklíčidla 1–16 mm Posuv vřetena 80 mm Vyložení 170 mm Hladina akustického výkonu 71 dB (A) Délka 680 mm Šířka 370 mm Výška 1580 mm Hmotnost 50,74 kg

Parametry

Značka	GUDE
Hmotnost	53,0000