Makita vložka kufru DBN900/901 836321-2

» Příslušenství » Ukládací systémy » Kufry

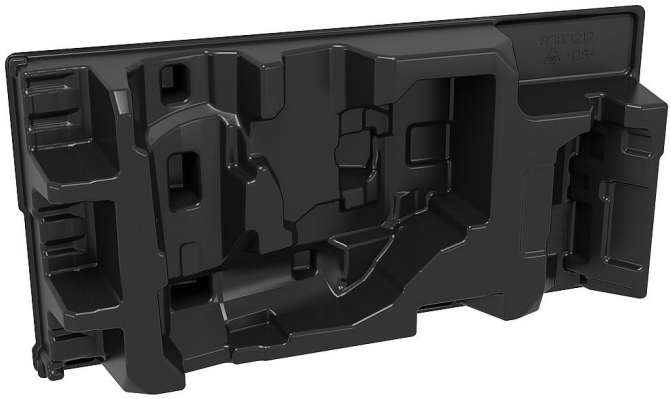

Značka	Makita
Kód produktu	836321-2
EAN	0859100000316

Makita vložka kufru DBN900/901. Vhodné pro stroje Makita: DBN900. Novější označení: 836630–9.

Dostupnost: Expedice 3-5 dní

Prodejna: Do 5 dní

Dostupnost na prodejnách

Najděte svou prodejnu

Nalezeno prodejen: 1

Profesional Hodonín

Na objednávku

Rezervovat

• Brněnská 1243/51, Hodonín

• +420 725 775 828

• info@profesional.cz

• Po-Pá 8:00-16:00

Dodavatel: Skladem

Popis

Makita vložka kufru DBN900/901 836321–2 Makita vložka kufru DBN900/901. Vhodné pro stroje Makita: DBN900. Technické údaje Výrobce Makita Kód produktu 836321–2 EAN 0859100000316

Parametry

Značka	Makita